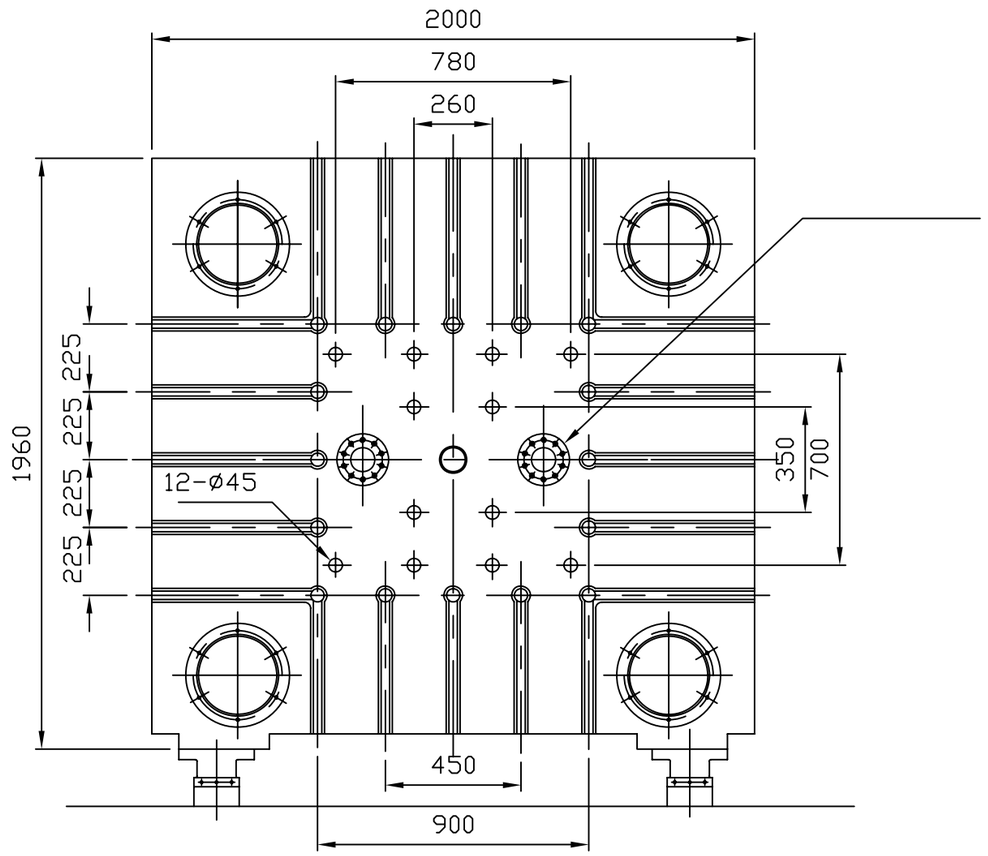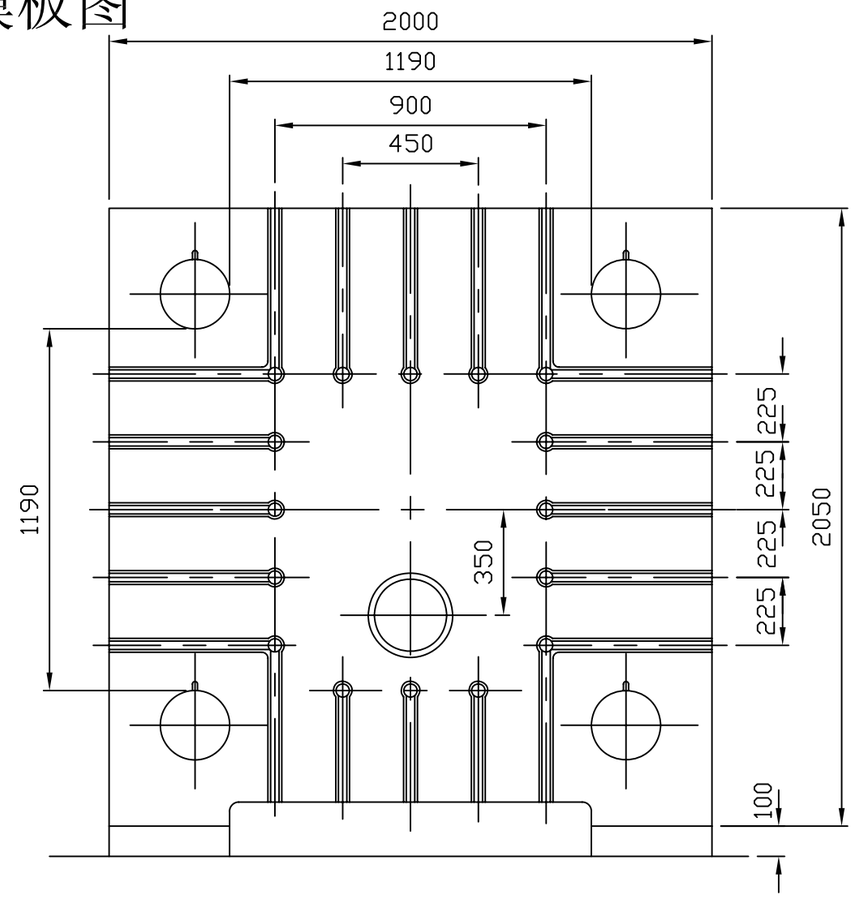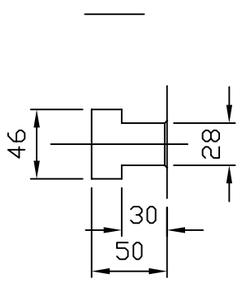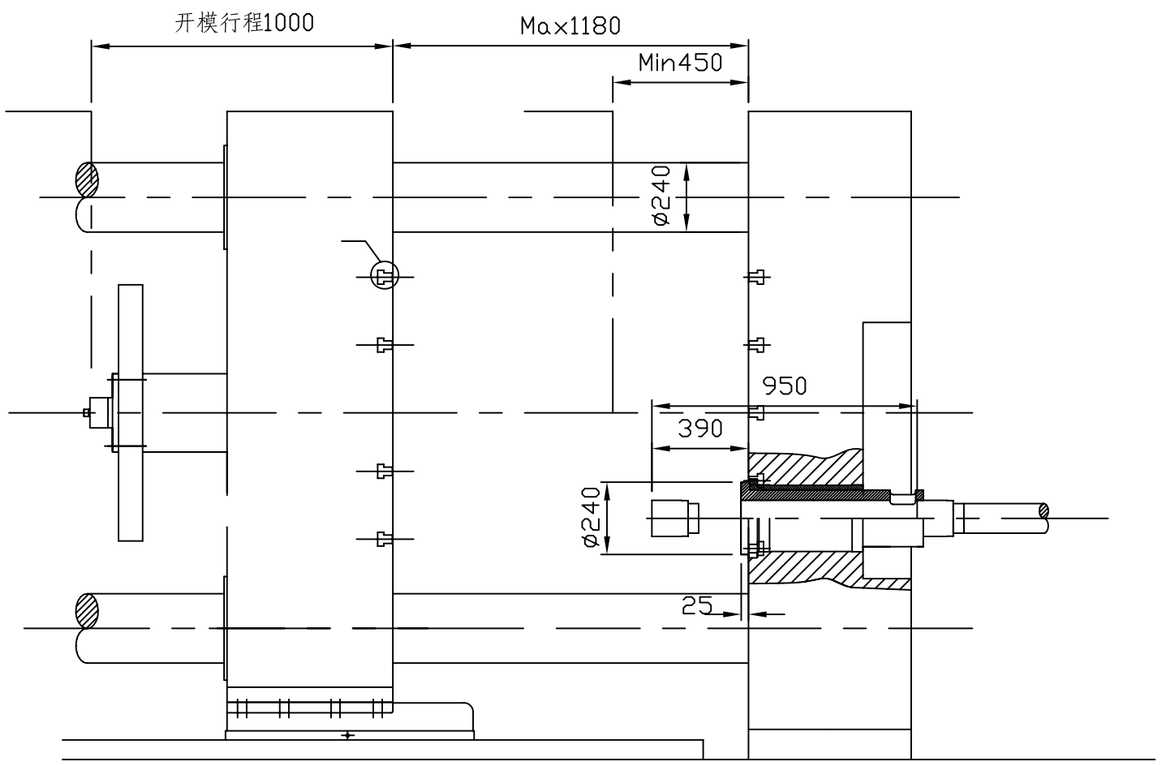上海三基 DC1350C 模板图