上海三基压铸机械制造有限公司
SHANGHAI SANJI DIE-CASTING MANUFACTURE CO.,LTD

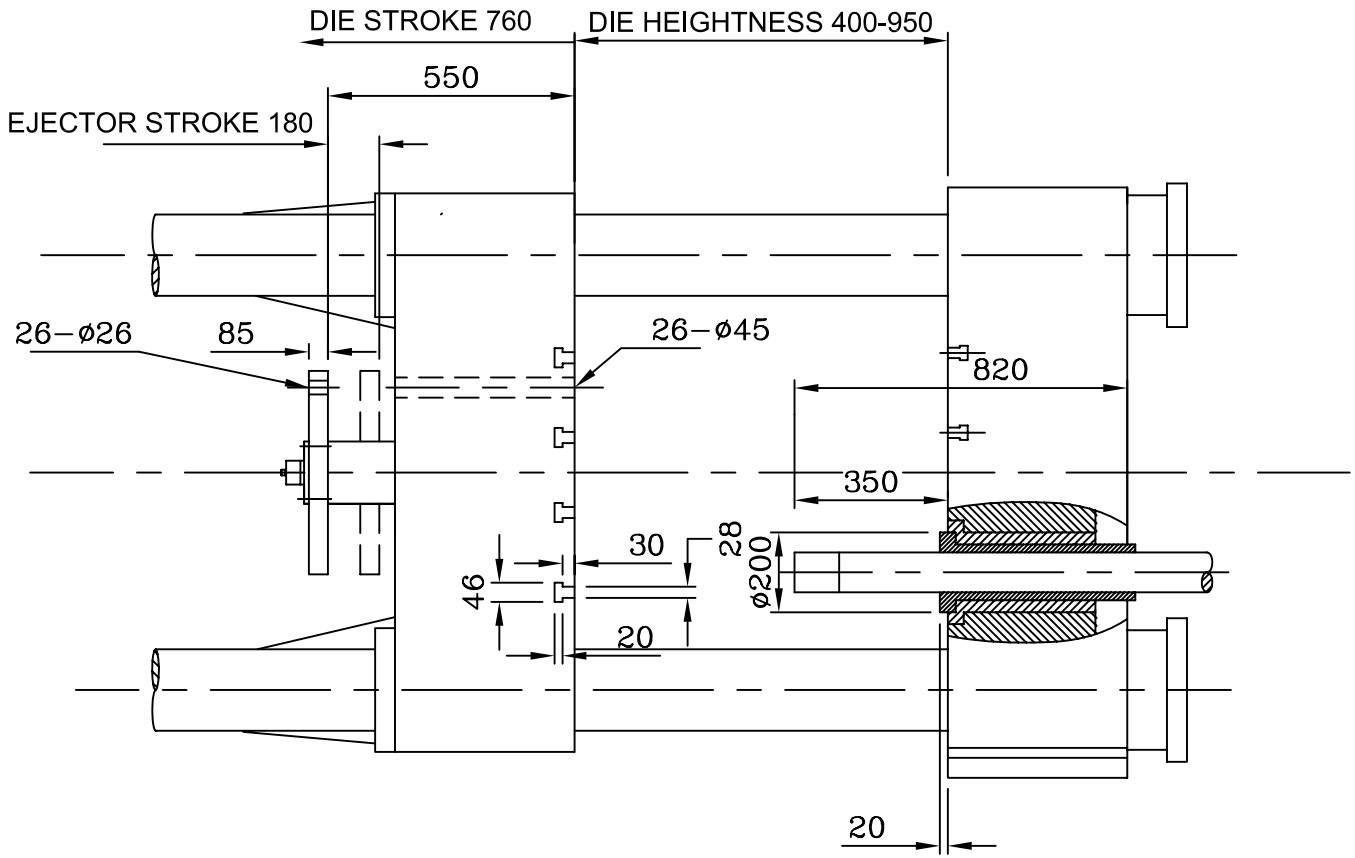

						技术要求 ：	绘图：	设计：S.P.	日期：98−10−20	比例 ： A4
						1.	日期 ：	校对：	日期：	图名 ： DC1000C PLATEN DIMENSION
ⓑ						2.				
ⓐ				NX1000C	1	3.	工艺 ：	批准：	日期：	
更改	处数	签名	日期	机型	数量	4.	日期 ：	材料：	开料：	图号 ： NX1000−MOULD2