上海三基压铸机械制造有限公司
SHANGHAI SANJI DIE CASTING MACHINERY CO.,LTD

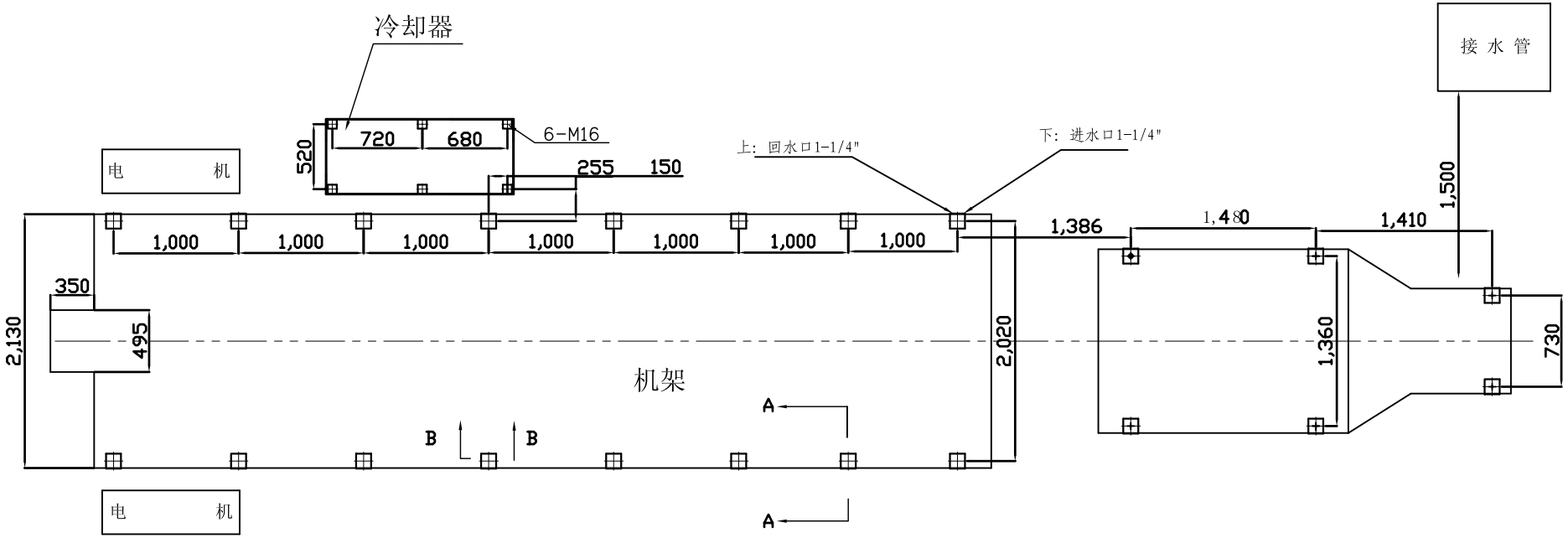

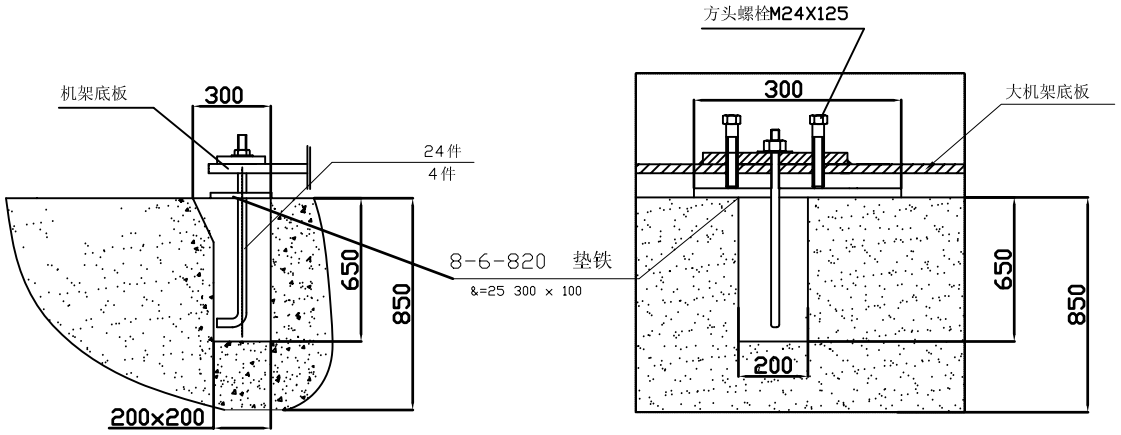

A-A　　B-B

ⓑ					
ⓐ				DC1800C	1
更改	处数	签名	日期	机型	数量

技术要求 ：
1.
2.
3.
4.

绘图 ：	设计 ：XB	日期	:06-07-10	比例 ：	A4
日期 ：	校对 ：	日期	：	图名 ：	DC1800c 地基图
工艺 ：	批准 ：	日期	：		
日期 ：	材料 ：	开料	：	图号 ：	BAS-1800